Anschluss Kurzschlussmeldung vom DCC-Booster über LocoNet an TwinCenter.
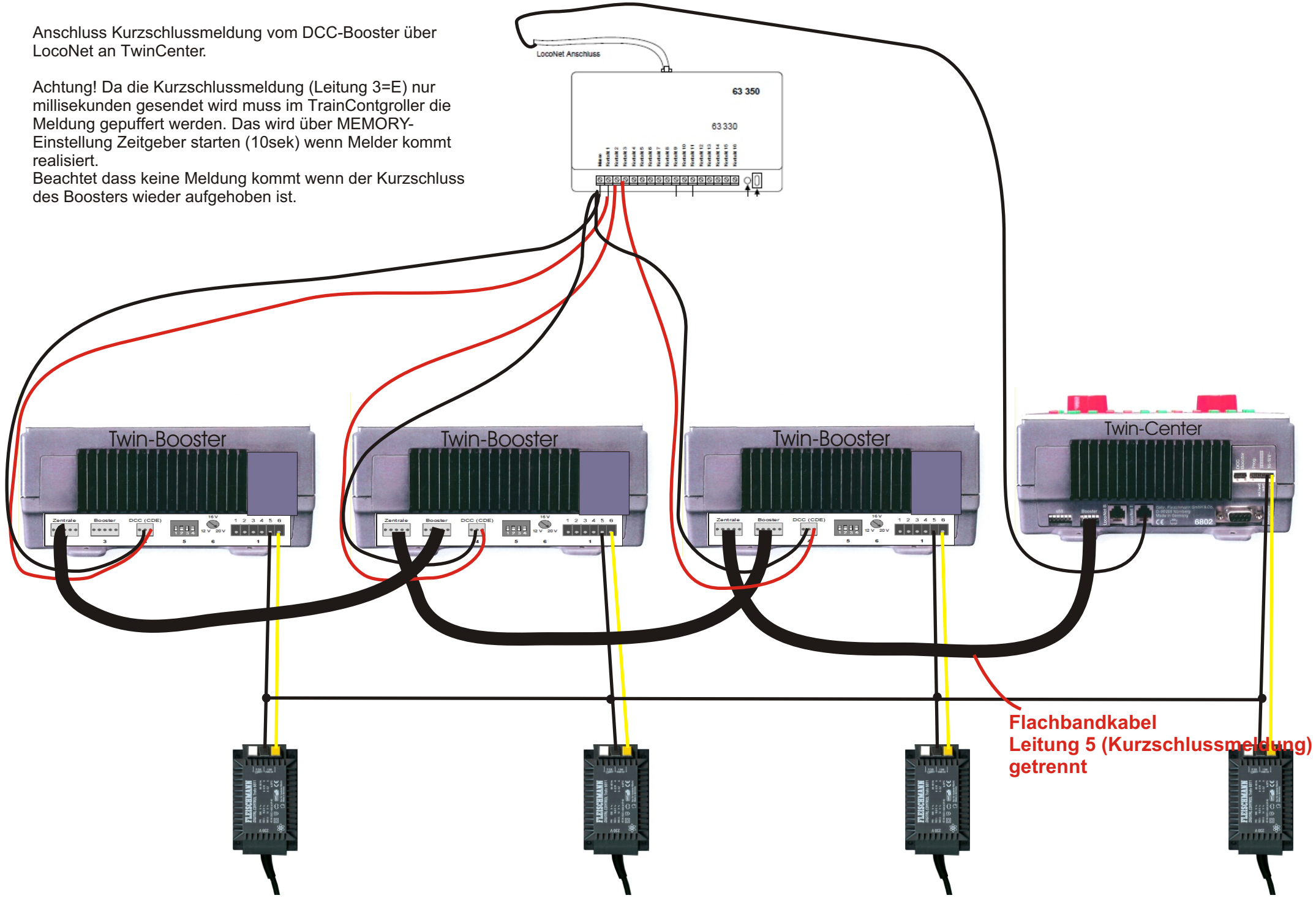
Achtung! Da die Kurzschlussmeldung (Leitung 3=E) nur millisekunden gesendet wird muss im TrainContgroller die Meldung gepuffert werden. Das wird über MEMORY-Einstellung Zeitgeber starten (10sek) wenn Melder kommt realisiert.
Beachtet dass keine Meldung kommt wenn der Kurzschluss des Boosters wieder aufgehoben ist.